Кран шаровой *полный проход* разборный для пара

11с67п 5СФ.00.1

Технические характеристики

Рабочее давление, не более	1,6 МПа; 2,5 МПа; 4,0 МПа
Температура рабочей среды	от -40°С до +250°С
Рабочая среда	пар, вода, газ, нефтепродукты и другие нетоксичные и неагрессивные среды, нейтральные к материалам деталей крана
Класс герметичности	А ГОСТ 9544, ГОСТ Р 54808
Климатическое исполнение	У1 ГОСТ 15150
Температура окружающей среды	не ниже -40°С
Количество рабочих циклов	не менее 10 000
Полный срок службы	не менее 10 лет
Присоединение к трубопроводу	фланцевое
Управление	рычаг
Краны изготовлены в соответствии с	ГОСТ 28343 (ИСО7121)
Строительные длины	ГОСТ 28908, ГОСТ 3706 (ИСО5752)
Размеры фланцев	ГОСТ 12815 (ИСО7005), ГОСТ Р 54432

Возможно изготовление арматуры с учетом специальных требований заказчика, не противоречащих требованиям действующих стандартов.

Назначение и область применения

Краны шаровые фланцевые предназначены для установки в качестве запорного устройства, перекрывающего потоки жидких и газообразных рабочих сред на трубопроводах в системах паро-, водо- и газоснабжения, предприятиях теплоэнергетики, в химической, нефтеперерабатывающей, газовой и других отраслях промышленности.

Конструкция

Кран шаровой разборный. Полный проход. Фланцевое исполнение. Сварной корпус из углеродистой стали. Свободно плавающий шар уплотняется фторопластовыми седлами. Шпиндель, с защитой от выталкивания, уплотняется фторопластовыми кольцами, зажатыми втулкой. Составные части корпуса уплотняются прокладками. Управление краном производится вручную поворотом рычага на 90° до упоров. Положение рычага является указателем открытия-закрытия крана. В открытом положении крана рычаг расположен вдоль оси трубопровода. Положение крана при монтаже на трубопроводе - произвольное, с потоком рабочей среды в любом направлении.

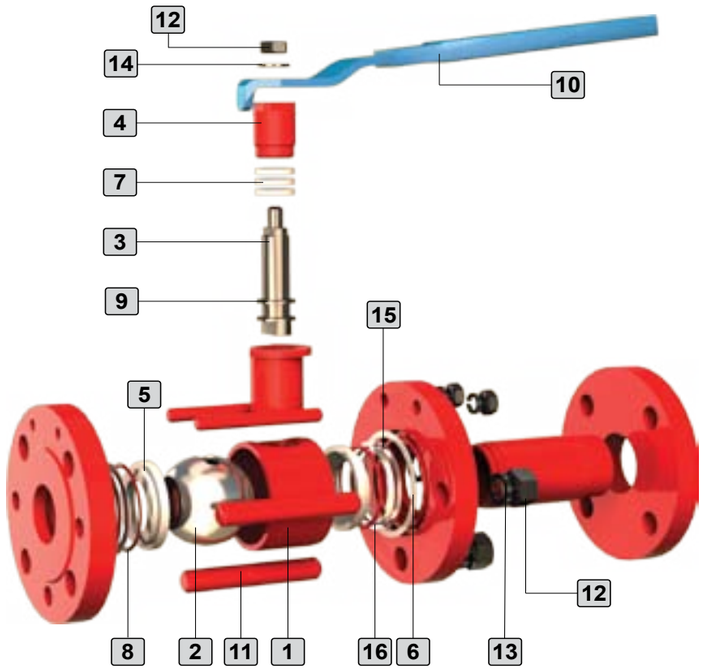

График давление/температура

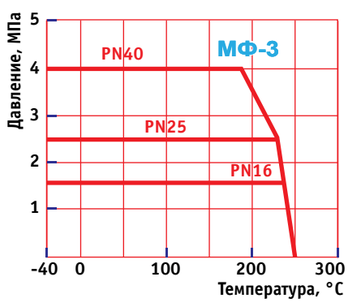

Материалы основных деталей

1	Корпус	*Сталь20*
2	Шар	*12Х18Н10Т*
3	Шпиндель	*20Х13*
4	Втулка нажимная	*Сталь20*
5	Седло	*Фторопласт МФ-3*
6	Прокладка	*Gambit*
7	Уплотнение шпинделя	*Фторопласт МФ-3*
8	Кольцо уплотнительное	*Резина ВА13Д*
9	Кольцо	*Фторопласт МФ-3*
10	Рычаг	*Ст3*
11	Шпилька	*Сталь35*
12	Гайка	*Сталь35*
13	Шайба пружинная	*65Г*
14	Шайба	*Ст3*
15	Пружина тарельчатая	*60С2А*
16	Кольцо опорное	*Ст3*

Основные размеры и масса

PN16

Обозначение		DN	L (мм)	D (мм)	D1 (мм)	D2 (мм)	L1 (мм)	B (мм)	H (мм)	Dmin (мм)	d (мм)	n	Масса (кг)	Kv
11с67п 5СФ.00.1.016.010	Рис. 1	10	102	90	60	42	165	195	93	9	14	4	2,2	6
11с67п 5СФ.00.1.016.015		15	108	95	65	47	165	195	93	12,5	14	4	2,4	16,3
11с67п 5СФ.00.1.016.020		20	117	105	75	58	165	197	100	17	14	4	3,2	29,5
11с67п 5СФ.00.1.016.025		25	127	115	85	68	165	199	105	24	14	4	4,27	43
11с67п 5СФ.00.1.016.032		32	140	135	100	78	227	265	135	30	18	4	6,25	89
11с67п 5СФ.00.1.016.040		40	165	145	110	88	280	318	142	37	18	4	7,73	230
11с67п 5СФ.00.1.016.050		50	180	160	125	102	310	359	147	48	18	4	11,1	265
11с67п 5СФ.00.1.016.065		65	200	180	145	122	310	367	159	64	18	4	13,3	540
11с67п 5СФ.00.1.016.080		80	210	195	160	133	366	430	168	75	18	8	16,4	873
11с67п 5СФ.00.1.016.100		100	230	215	180	158	665	760	184	98	18	8	29,1	1390
11с67п 5СФ.00.1.016.125		125	255	245	210	184	665	764	200	123	18	8	39,8	1707
11с67п 5СФ.00.1.016.150		150	280	280	240	212	665	778	218	148	22	8	52,8	2024
11с67п 5СФ.00.1.016.200		200	330	335	295	268	1090	1228	270	195	22	12	92	2720

PN25

Обозначение		DN	L (мм)	D (мм)	D1 (мм)	D2 (мм)	L1 (мм)	B (мм)	H (мм)	Dmin (мм)	d (мм)	n	Масса (кг)	Kv
11с67п 5СФ.00.1.025.010	Рис. 1	10	130	90	60	42	165	197	93	9	14	4	2,25	6
11с67п 5СФ.00.1.025.015		15	130	95	65	47	165	197	93	12,5	14	4	2,4	16,3
11с67п 5СФ.00.1.025.020		20	150	105	75	58	165	199	100	17	14	4	3,2	29,5
11с67п 5СФ.00.1.025.025		25	160	115	85	68	165	199	105	24	14	4	4,35	43
11с67п 5СФ.00.1.025.032		32	180	135	100	78	227	267	135	30	18	4	6,4	89
11с67п 5СФ.00.1.025.040		40	200	145	110	88	280	320	142	37	18	4	8,4	230
11с67п 5СФ.00.1.025.050		50	250	160	125	102	310	360	147	48	18	4	11,2	265
11с67п 5СФ.00.1.025.065	Рис. 2	65	270	180	145	122	310	367	159	64	18	8	14,3	540
11с67п 5СФ.00.1.025.080		80	280	195	160	133	366	433	168	75	18	8	19,7	873
11с67п 5СФ.00.1.025.100		100	300	230	190	158	665	756	184	98	22	8	42,9	1390
11с67п 5СФ.00.1.025.125		125	325	270	220	184	665	828	200	123	26	8	59,7	1707
11с67п 5СФ.00.1.025.150		150	350	300	250	212	665	840	217	148	26	8	72,6	2024
11с67п 5СФ.00.1.025.200		200	400	360	310	278	1090	1294	270	195	26	12	117,9	2720

PN40

Обозначение		DN	L (мм)	D (мм)	D1 (мм)	D2 (мм)	L1 (мм)	B (мм)	H (мм)	Dmin (мм)	d (мм)	n	Масса (кг)	Kv
11с67п 5СФ.00.1.040.010	Рис. 1	10	130	90	60	42	165	220	93	9	14	4	3,6	6
11с67п 5СФ.00.1.040.015		15	130	95	65	47	165	200	93	12,5	14	4	3,7	16,3
11с67п 5СФ.00.1.040.020		20	150	105	75	58	165	203	100	17	14	4	4,3	29,5
11с67п 5СФ.00.1.040.025		25	160	115	85	68	165	204	105	24	14	4	5,5	43
11с67п 5СФ.00.1.040.032		32	180	135	100	78	227	270	135	30	18	4	8,2	89
11с67п 5СФ.00.1.040.040		40	200	145	110	88	280	330	142	37	18	4	9,5	230
11с67п 5СФ.00.1.040.050		50	216	160	125	102	310	364	147	48	18	4	12,1	265

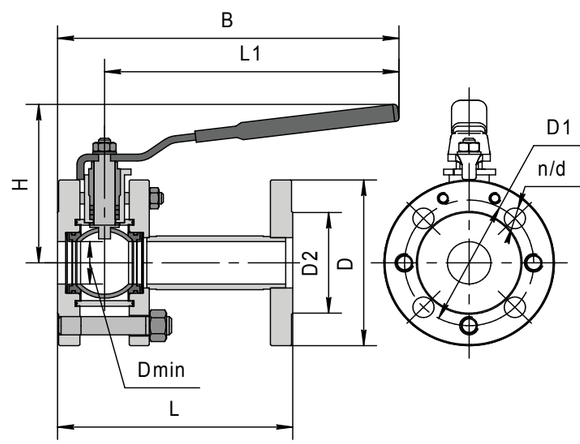

Рис. 1

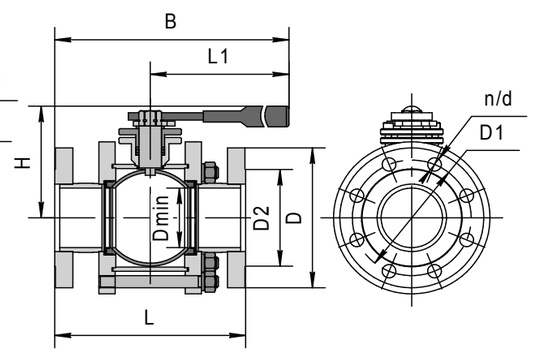

Рис. 2

Предприятие оставляет за собой право вносить конструктивные изменения в процессе работы над совершенствованием продукции.